Montageanleitung Mewa 3er

MEINE WANDDEKO

Lieferumfang

A	B	C	D	E
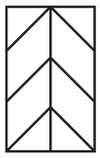	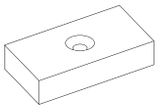			
3 x Mewa 1er	12 x Magnet 20 x 10 x 5 mm	12 x Schraube 3 x 40 mm	12 x Dübel Universal 5 x 31 mm	12 x Filzgleiter Ø 10 mm

F
24 x Anti Rutsch Aufkleber Ø 10 mm

Empfohlenes Zubehör:

Akkuschrauber/Bohrmaschine
Bohrer (5er)
Kreuzschraubendreher
Hammer
Maßband/Zollstock
Bleistift

Bitte Verpackung ohne Messer öffnen.

Montage

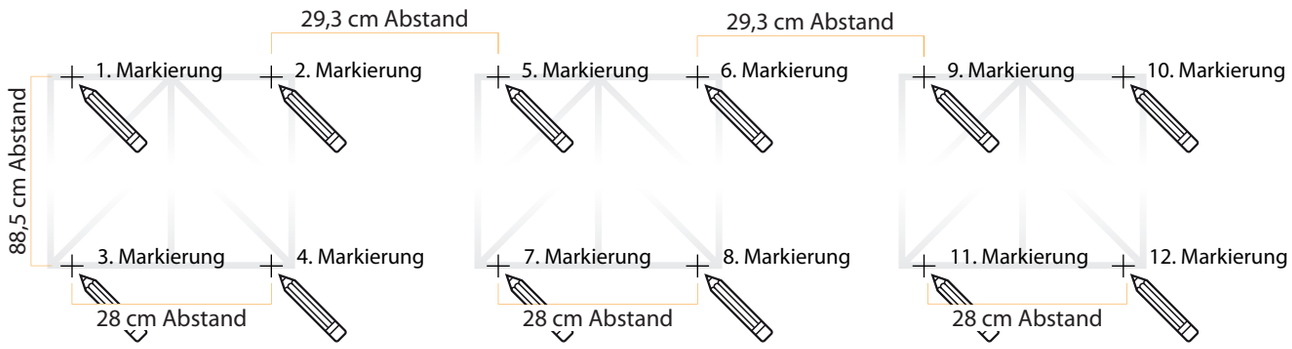

Die Produktabbildung dient nur zur Verdeutlichung!

2. Schritt: 12 Bohrungen durchführen

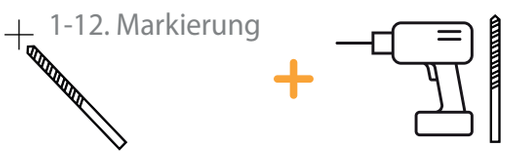

3. Schritt: 12 Dübel einsetzen

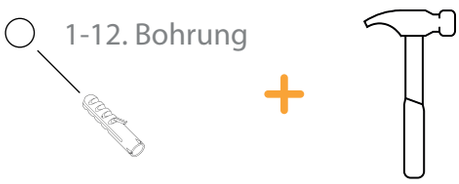

Montageanleitung Mewa 3er

MEINE WANDDEKO

4. Schritt: Magnete Befestigen

Schrauben mit Gefühl anziehen.

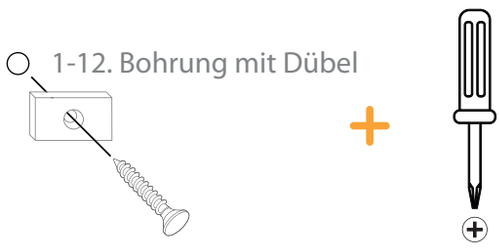

5. Schritt: Anti Rutsch Aufkleber anbringen

Bringe nun die Anti Rutsch Aufkleber auf den Magneten an.

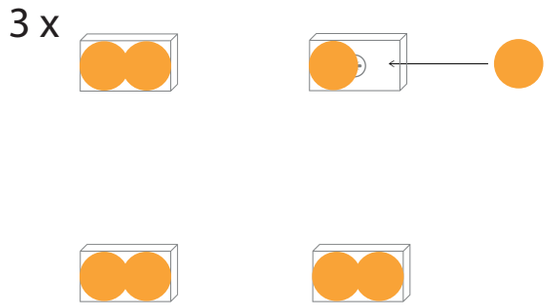

6. Schritt: Filzgleiter anbringen (optional)

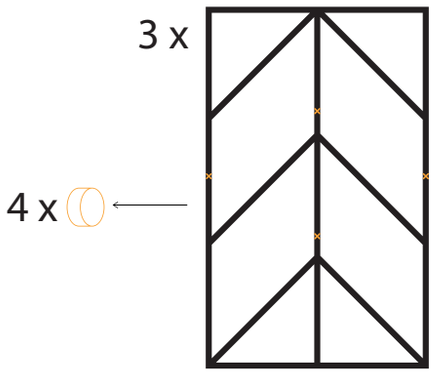

7. Schritt: Produkt anbringen
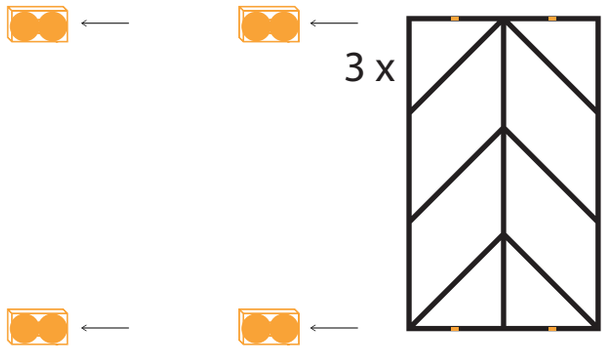
Achtung! Die Anziehung der Magnete ist sehr stark!